種目　U12男子ドロー　　参加数　32

大会名：全国選抜ジュニア北信越予選
月日：平成24年4月14日～16日
会場：富山市八尾ゆめの森

①	1	田中　瑛士	（ 新潟 ： スポーツガーデン新潟 ）
	2	西島　大成	（ 福井 ： SASC ）
	3	荻谷　一樹	（ 新潟 ： 上越グリーンITS ）
	4	南　成星	（ 富山 ： スポーツドーム・エアーズ ）
	5	川尻　虎南	（ 石川 ： ショットJr ）
	6	勝島　大地	（ 新潟 ： 上越グリーンITS ）
	7	砂田　正樹	（ 富山 ： Team　Wish ）
⑧	8	天崎　荘汰	（ 福井 ： FUKUI.JTT ）
	9	河野　甲斐	（ 石川 ： いしかわJr ）
	10	池田　笑生	（ 新潟 ： 池村プロテニス塾 ）
	11	渋井　諒	（ 新潟 ： 新潟ジャンボITS ）
	12	内田　大智	（ 福井 ： 越前ジュニアTT ）
	13	丸山　諒也	（ 長野 ： team　HERO ）
	14	牛越　陸	（ 長野 ： エムスタイルTA ）
	15	北村　大成	（ 富山 ： Z＝Ⅱ ）
	16	吉野　郁哉	（ 石川 ： ウエストヒルズJT ）
	17	丸山　隼弥	（ 長野 ： m＆mJTA ）
	18	中村　皓哉	（ 福井 ： 越前ジュニアTT ）
	19	赤羽　祐樹	（ 長野 ： あづみ野JTC ）
	20	加田　新	（ 富山 ： 小杉ジュニアTC ）
	21	田近　健斗	（ 富山 ： センティア・ITS ）
	22	白崎　乙夢	（ 福井 ： FUKUI.JTT ）
	23	東　竜平	（ 石川 ： 鶴来Jr ）
	24	宮永　竜聖	（ 石川 ： ATS ）
	25	織田　眞慧	（ 富山 ： スポーツメイト ）
	26	荒岡　宏輔	（ 新潟 ： 長岡市テニス協会 ）
	27	田中　海里	（ 長野 ： m＆mJTA ）
	28	樋口　幸昇	（ 富山 ： 大林TS ）
	29	永田　大空	（ 福井 ： TEAM青空 ）
	30	小嶋　悠生	（ 長野 ： エムスタイルTA ）
	31	得地　健太	（ 富山 ： Team　Wish ）
②	32	森田　翔一朗	（ 石川 ： ウエストヒルズJT ）

3位決定戦

	1	田中　瑛士	（ 新潟 ： スポーツガーデン新潟 ）
	17	丸山　隼弥	（ 長野 ： m＆mJTA ）

5位決定戦

	5	川尻　虎南	（ 石川 ： ショットJr ）
	24	宮永　竜聖	（ 石川 ： ATS ）
	25	織田　眞慧	（ 富山 ： スポーツメイト ）
	16	吉野　郁哉	（ 石川 ： ウエストヒルズJT ）

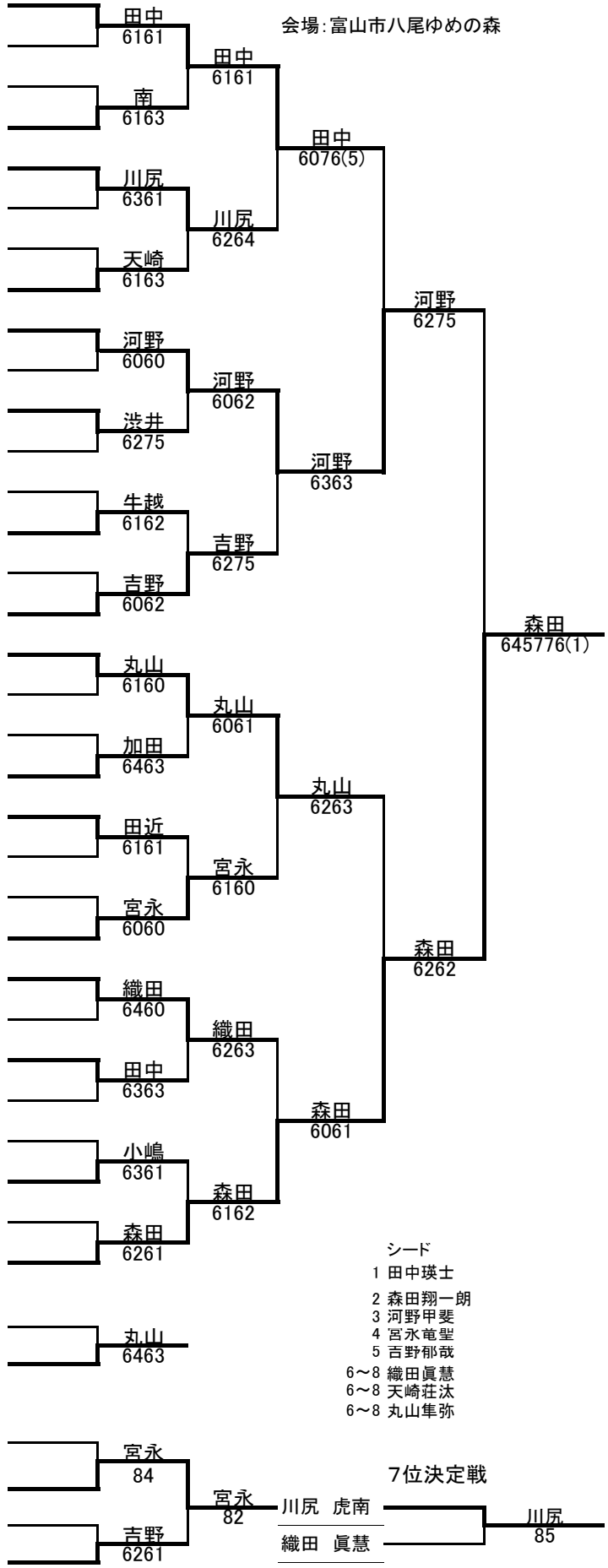

シード
1 田中瑛士
2 森田翔一朗
3 河野甲斐
4 宮永竜聖
5 吉野郁哉
6～8 織田眞慧
6～8 天崎荘汰
6～8 丸山隼弥

種目　U12女子ドロー　　参加数　32

大会名：全国選抜ジュニア北信越予選
月日：平成24年4月14日～16日
会場：富山市八尾ゆめの森

①	1	谷井　涼香	（富山：スポーツメイト）
	2	河内　志保	（石川：津幡Jr）
	3	平松　依織	（福井：SASC）
	4	田畑　つぐみ	（富山：大林TS）
	5	唐澤　杏幸	（長野：岡谷市TA）
	6	久保　友莉佳	（石川：津幡Jr）
	7	高橋　望	（富山：おはようTC）
⑤	8	弥左　アンナ	（富山：スポーツメイト）
④	9	坂詰　姫野	（新潟：ファーストTA）
	10	中村　みなみ	（石川：山中Jr）
	11	岩岡　芹香	（福井：鯖江ジュニア）
	12	犀籐　えれな	（富山：大林TS）
	13	中村　結	（長野：team　HERO）
	14	石川　琴実	（新潟：長岡北部Jr）
	15	内藤　祐希	（新潟：さくらテニスガーデン）
	16	藤木　菜緒	（石川：ショットJr）
⑥	17	小林　明香里	（長野：千曲市立屋代中）
⑦	18	中野　亜美	（新潟：柏崎JTS）
	19	早川　美友	（新潟：上越グリーンITS）
	20	六川　光彩	（長野：上田市テニススポーツ少）
	21	川島　和奏	（長野：駒ヶ根市立赤穂中）
	22	田嶋　結美	（石川：ショットJr）
	23	高輪　梨奈	（富山：南砺市TA）
③	24	上田　夏帆	（新潟：上越グリーンITS）
⑧	25	大野　望結	（富山：小杉ジュニアTC）
	26	小杉　そら	（富山：スポーツドーム・エアーズ）
	27	梅田　優香	（福井：FUKUI.JTT）
	28	松田　沙都	（福井：OBAMA　Jr.）
	29	水野　凜	（長野：team　HERO）
	30	吉村　真希	（福井：福井スポーツ少年団）
	31	吉田　容	（石川：V10）
②	32	押川　千夏	（福井：ヤスマGTC）

3位決定戦

	9	坂詰　姫野	（新潟：ファーストTA）
	24	上田　夏帆	（新潟：上越グリーンITS）

5位決定戦

	19	早川　美友	（新潟：上越グリーンITS）
	16	藤木　菜緒	（石川：ショットJr）
	27	梅田　優香	（福井：FUKUI.JTT）
	8	弥左　アンナ	（富山：スポーツメイト）

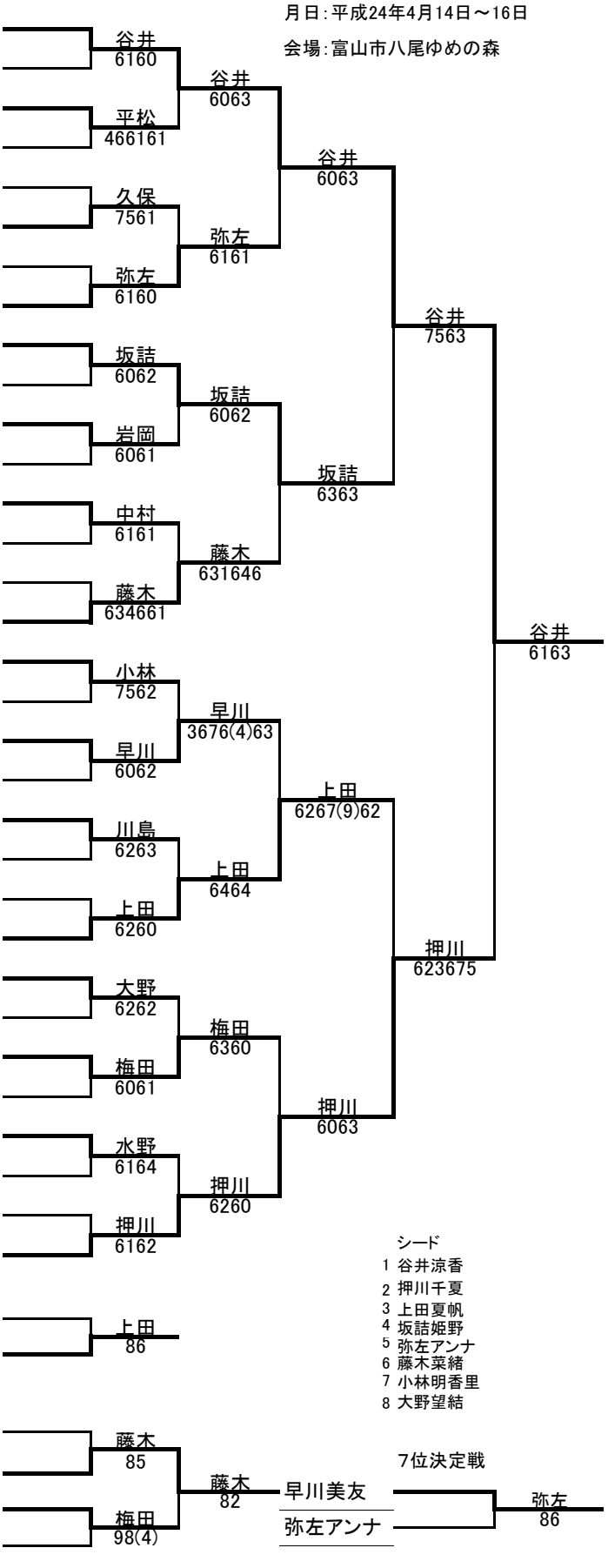

シード
1 谷井涼香
2 押川千夏
3 上田夏帆
4 坂詰姫野
5 弥左アンナ
6 藤木菜緒
7 小林明香里
8 大野望結