第31回（平成29年度）

新潟県室内テニス選手権大会（ダブルスの部）

結　果

期　　日	平成30年2月17日（土）・18日（日）
会　　場	マリンブルーテニススクール　　新潟市中央区紫竹山6－2－12　　TEL025-244-1616
主　　催	新潟県テニス協会
主　　管	新潟市テニス協会
協　　賛	株式会社　ダンロップスポーツマーケティング・ダイドードリンコ　株式会社
使 用 球	ダンロップ・フォート　イエロー
参 加 料（当日徴収）	本大会は、ワンコイン制度の対象大会です。参加にあたり、参加料とは別途各種目ワンコイン制度100円を負担願います。 6，500円（組）　参加料 6,400 円＋ワンコイン制度 100 円（当日徴収）

競技方法

1. 全試合　8ゲームプロセット（12P タイブレーク）
2. 審判はセルフジャッジ
3. 試合前のウォーミングアップは、全試合3分以内とします。
4. 試合進行は本部掲示のオーダーオブプレーに従ってください。
5. 試合で使用されたボールは敗者ペアに差し上げます。

競技日程

【1日目】平成30年2月17日（土）
- ・一般女子　　トーナメント　全試合
- ・40 歳以上女子　トーナメント　全試合

【2日目】平成30年2月18日（日）
- ・一般男子　　トーナメント　全試合
- ・35 歳以上男子　リーグ戦　全試合
- ・45 歳以上男子　トーナメント　全試合
- ・55 歳以上男子　トーナメント　全試合
- ・65 歳以上男子　トーナメント　全試合

そ の 他

① 「補欠」の選手は「オーダーオブプレー表」に記載の、受付時刻までに受付を済ませて下さい。
（種目により受付時間が異なるためよく確認して下さい。）

② 試合での服装はウォームアップの着用を認めます。（T シャツは不可）

③ 不測の事態が生じた場合は、主催者の判断で試合方法などを変更することがあります。

④ 試合中の負傷・事故について応急手当は行いますが、その後の責任は負いません。
万が一ケガ等が生じた場合、保険適用がありますので大会事務局へ申し出てください。

⑤ 大会事務局への問合せ　（試合前日）新潟市テニス協会事務局　TEL025-250-0566（9:00～16:00）
（試合当日）法龍院　充　　TEL　080-4478-2269
メール　yixbxin4@i.softbank.jp

⑥ 上記の他は日本テニス協会の規則による。

大会役員

会　　長	米山　勉		
副 会 長	前田奉司	森　春夫	石原法男
	真木山　麓	田中義雄	
ディレクター	法龍院　充		
アシスタントディレクター	田中　晃		
レフリー	白井浩昭	小林光一	
委　　員	マリンブルーテニススクール　スタッフ		

駐車場スペースには限りがありますので、決められた場所以外での駐車はご遠慮下さい。

不明の場合は、当日大会事務局（マリンブルー受付）まで問い合わせて下さい。
なお、駐車違反等の対応は致しかねますのであらかじめご了承ください。

皆様のご協力お願い致します。

平成30年2月17日(土)18日(日)「新潟県室内テニス選手権大会(ダブルスの部)」

[主催]新潟県テニス協会 [主管]新潟市テニス協会 [会場]マリンブルーTS

■一般男子(35)

ジュニア

結　果

2月18日(日)開催

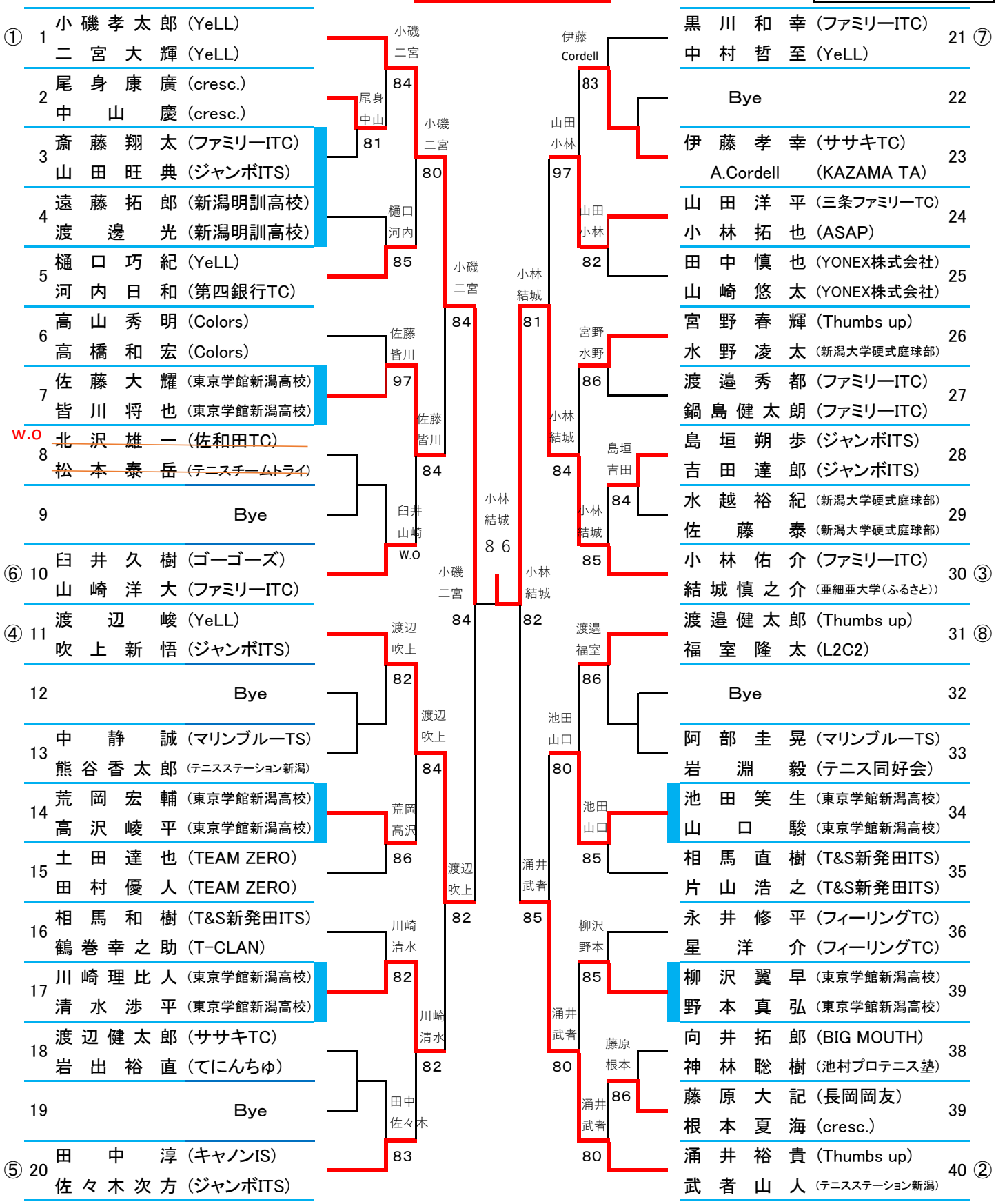

シード　01.小磯孝太郎・二宮大輝　02.涌井裕貴・武者山人　03.小林佑介・結城慎之介　04.渡辺峻・吹上新悟

05.田中淳・佐々木次方　06.臼井久樹・山崎洋大　07.黒川和幸・中村哲至　08.渡邉健太郎・福室隆太

平成30年2月17日（土）18日（日）「新潟県室内テニス選手権大会（ダブルスの部）」

［主催］新潟県テニス協会 ［主管］新潟市テニス協会 ［会場］マリンブルーTS

■35歳以上男子（3）

結　果

2月18日（日）開催

		1 ~~荻 莊 史 一~~ ~~小 野 純 一 郎~~	2 丸 山 達 也 近 藤 将 明	3 木 村 嘉 彦 村 木 和 弥	勝 敗	順 位
1	~~荻 莊 史 一（ファミリーITC）~~ W.O ~~小 野 純 一 郎（ファミリーITC）~~		06	06	0-2	3
2	丸 山 達 也（上越グリーンTC） 近 藤 将 明（上越グリーンTC）	60		16 26	1-1	2
3	木 村 嘉 彦（テニスステーション新潟） 村 木 和 弥（ファミリーITC）	60	61 62		2-0	1

平成30年2月17日(土)18日(日)「新潟県室内テニス選手権大会(ダブルスの部)」

[主催]新潟県テニス協会 [主管]新潟市テニス協会 [会場]マリンブルーTS

■45歳以上男子(9)

結　果

2月18日(日)開催

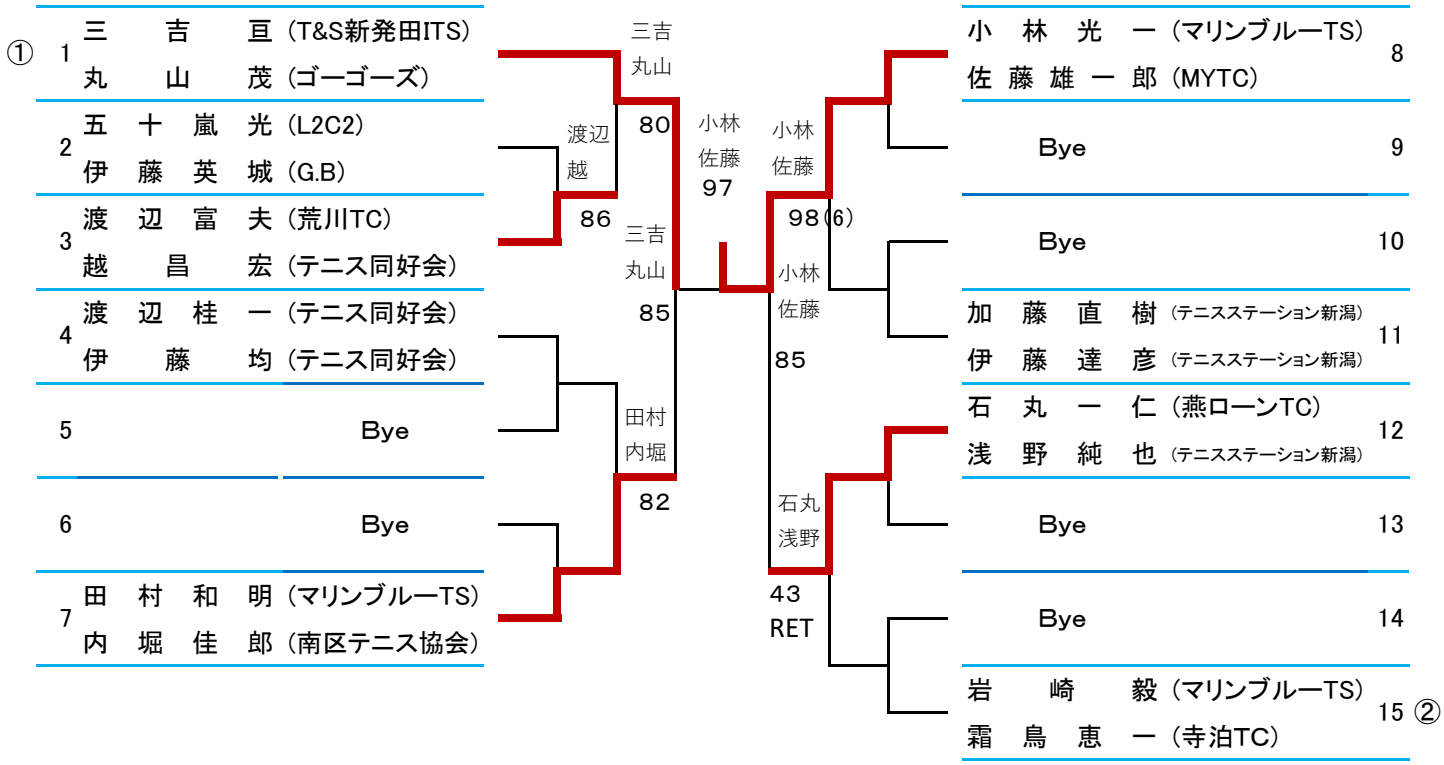

シード　01.三吉亘・丸山茂　　02.岩崎毅・霜鳥恵一

平成30年2月17日(土)18日(日)「新潟県室内テニス選手権大会(ダブルスの部)」
[主催]新潟県テニス協会 [主管]新潟市テニス協会 [会場]マリンブルーTS

■55歳以上男子(7)

結　　果

2月18日(日)開催

①	1	坂口吉彦(マリンブルーTS) 五十嵐重智(ササキTC)	伊藤昌彦(T&S新発田ITS) 川原晴夫(佐和田TC)	5
	2	Bye	松川正則(岡友TC) 藤田行雄(三条ファミリーTC)	6
	3	大橋慎吉(ファミリーITC) 佐藤泰司(YeLL)	和田修一(長岡ロイヤルTC) 小島久夫(長岡ロイヤルTC)	7
	4	長岡洋一(白根TC) 谷隆行(ファミリーITC)	山田義正(三菱ガス化学TC) 中川雅彦(ファミリーITC)	8 ②

坂口
五十嵐
DEF

伊藤
川原
83

坂口
五十嵐
61RET

山田
中川
86

長岡
谷
98(5)

山田
中川
86

シード　01.坂口吉彦・五十嵐重智　02.山田義正・中川雅彦

平成30年2月17日(土)18日(日)「新潟県室内テニス選手権大会(ダブルスの部)」

[主催]新潟県テニス協会 [主管]新潟市テニス協会 [会場]マリンブルーTS

■65歳以上男子(5)

結　果

2月18日(日)開催

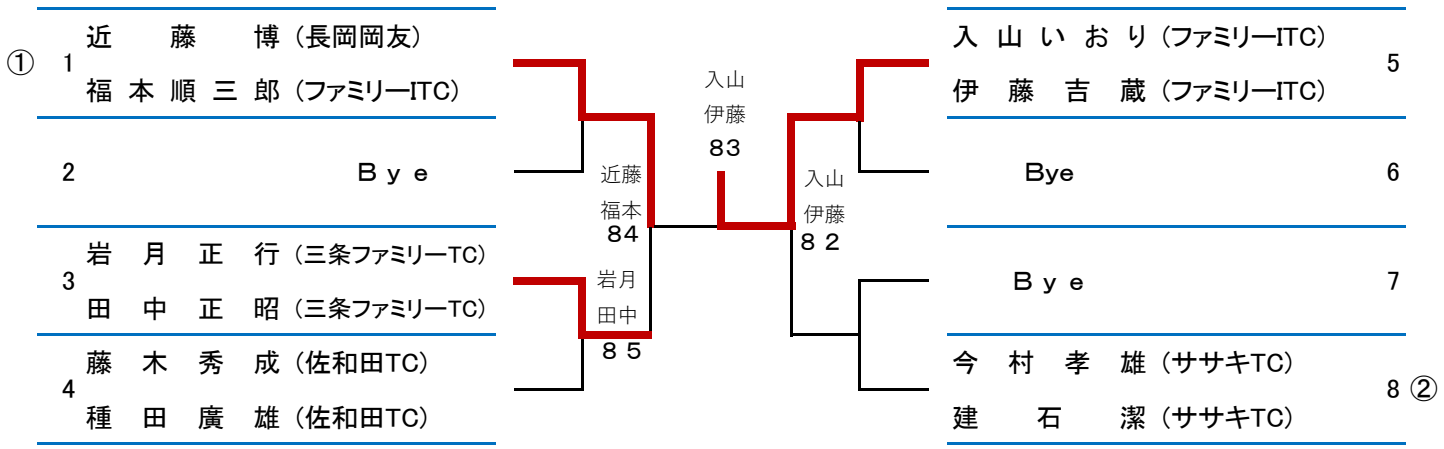

シード　01.近藤博・福本順三郎　02.今村孝雄・建石潔

平成30年2月17日(土)18日(日)「新潟県室内テニス選手権大会(ダブルスの部)」

[主催]新潟県テニス協会 [主管]新潟市テニス協会 [会場]マリンブルーTS

■一般女子(26)

ジュニア

結　果

2月17日(土)開催

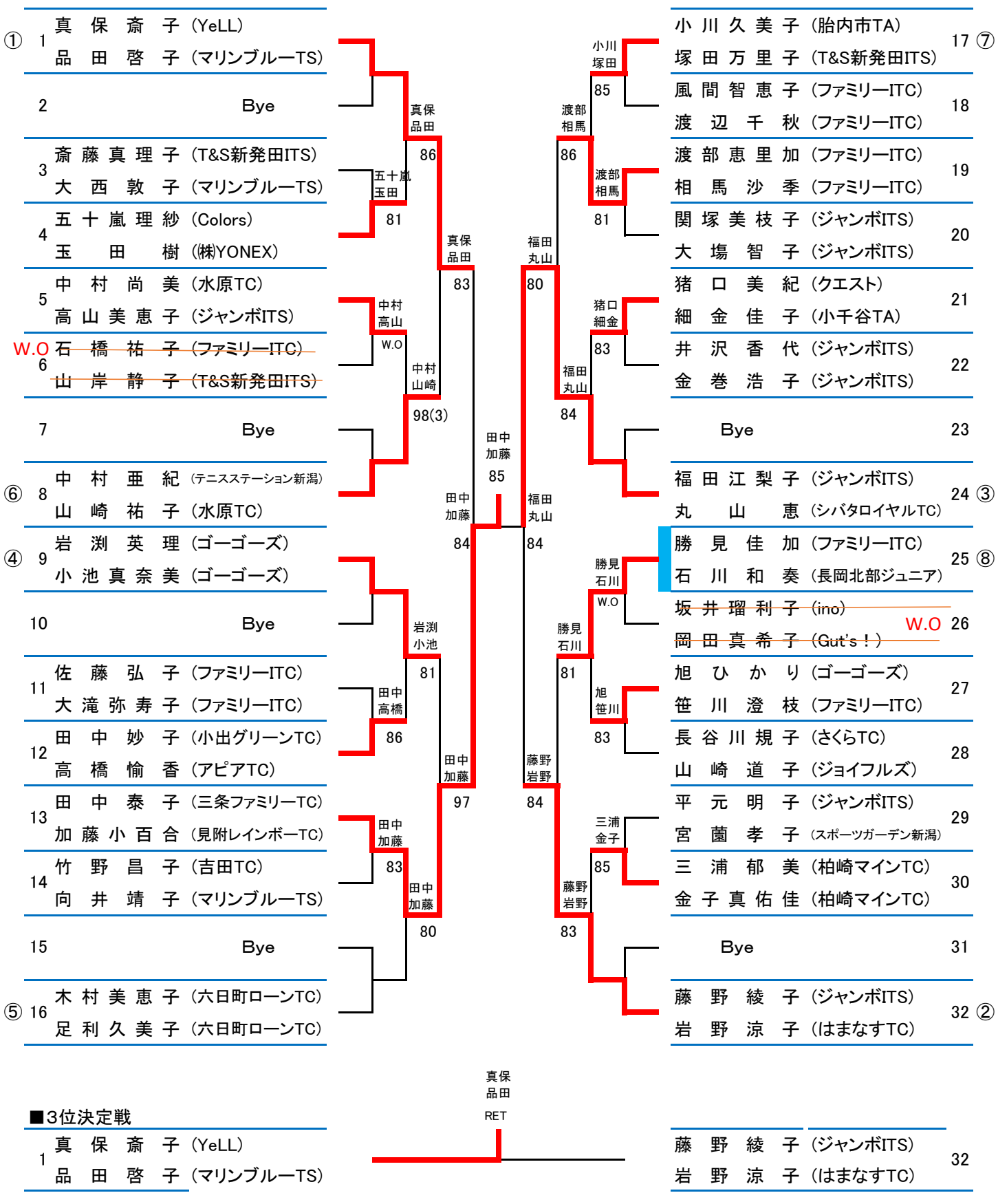

■3位決定戦

1	真保斎子(YeLL) / 品田啓子(マリンブルーTS)	藤野綾子(ジャンボITS) / 岩野涼子(はまなすTC) 32

シード　01.真保斎子・品田啓子　02.藤野綾子・岩野涼子　03.福田江梨子・丸山恵　04.岩渕英理・小池真奈美
05.木村美恵子・足利久美子　06.中村亜紀・山崎祐子　07.小川久美子・塚田万里子　08.勝見佳加Jr・石川和奏Jr

平成30年2月17日(土)18日(日)「新潟県室内テニス選手権大会(ダブルスの部)」

[主催]新潟県テニス協会 [主管]新潟市テニス協会 [会場]マリンブルーTS

■40歳以上女子(14)

結　果

2月17日(土)開催

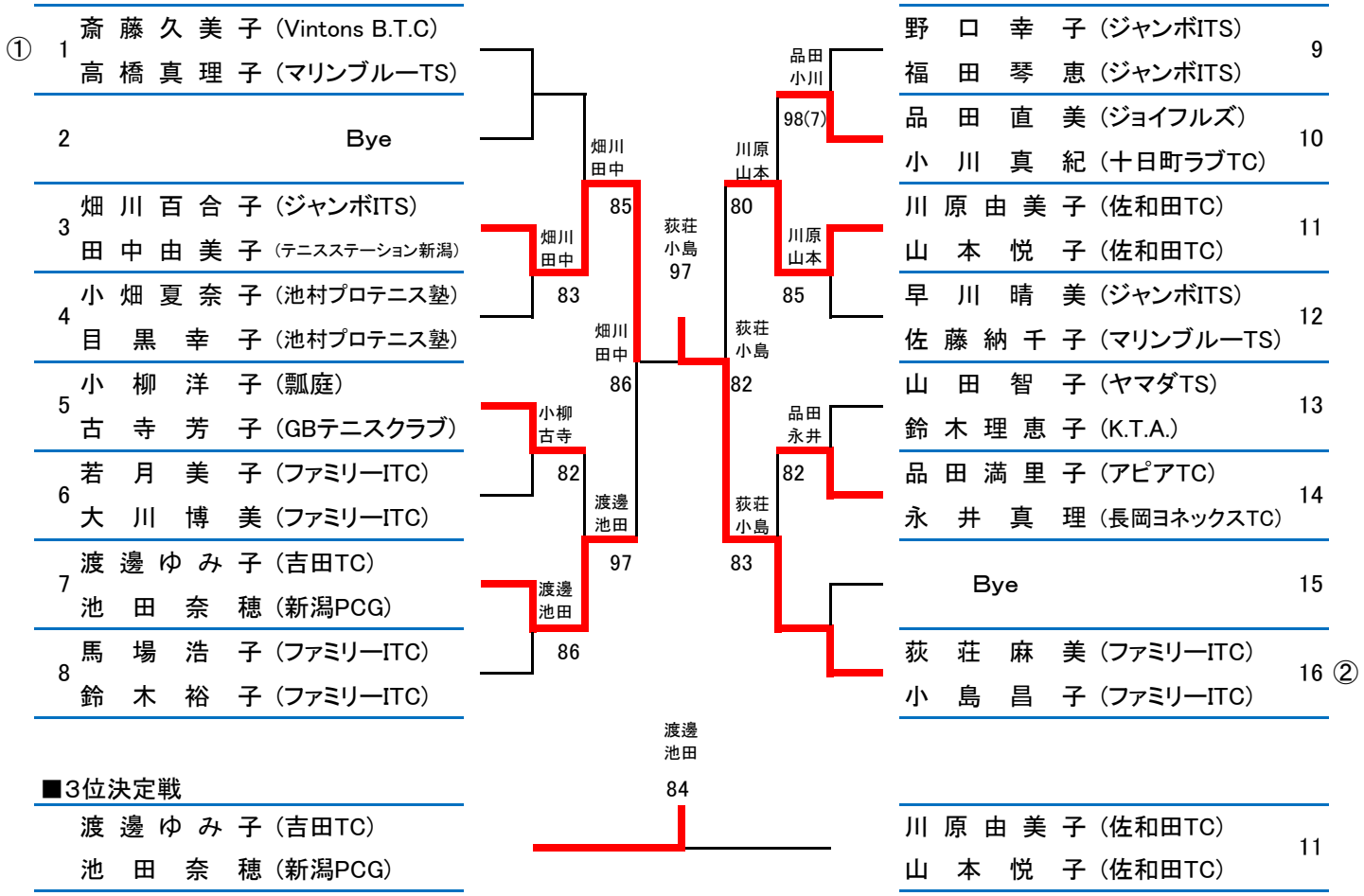

■3位決定戦

渡邊ゆみ子 (吉田TC)	11
池田奈穂 (新潟PCG)	
川原由美子 (佐和田TC)	11
山本悦子 (佐和田TC)	

シード　01.斎藤久美子・高橋真理子　　02.荻荘麻美・小島昌子